2年女子予選

6G先取・ノーアド

1R 2R F

1 西原 凛香 (伊集院中)
2 木部 菜奈美 (西紫原中)
3 橋口 知奈 (出水中)
4 赤﨑 愛菜 (城西中)
5 ~~牧野 由依 (鹿児島第一中)~~
6 馬場 香吏奈 (志學館中等部)
7 鮫島 咲楽 (伊敷台中)

橋口 62
赤﨑 wo
鮫島 64
西原 60
鮫島 65
西原 60 本選

8 深迫 愛夏 (日当山中)
9 坂本 玲奈 (城西中)
10 安木 令乃 (西紫原中)
11 日渡 萌衣 (出水中)
12 松尾 綾子 (城西中)
13 重野 愛 (伊敷台中)
14 末廣 瑠衣 (紫原中)

安木 65
日渡 64
末廣 60
深迫 60
末廣 64
深迫 61 本選

15 蒲地 りこ (枕崎中)
16 長谷 莉奈 (城西中)
17 弓削 美優 (伊敷台中)
18 下川 泉 (志學館中等部)
19 橋口 小雪 (出水中)
20 ~~廣瀬 清楓 (鹿児島第一中)~~
21 野尻野 風香 (西紫原中)

弓削 62
下川 63
野尻野 wo
蒲地 61
野尻野 64
野尻野 63 本選

22 松木 とも (出水中)
23 灰田 和紗 (志學館中等部)
24 田中 玲菜 (伊敷台中)
25 山下 笑呼 (西紫原中)
26 園田 陽菜 (城西中)
27 濵田 ひなた (鹿大附属中)
28 ~~東本 悠希 (鹿児島第一中)~~
29 雪山 智歩 (伊敷台中)

松木 62
田中 61
園田 62
雪山 wo
松木 60
雪山 64
松木 60 本選

30 志水 泉月 (出水中)
31 上村 楓奈 (伊敷台中)
32 野崎 由藍 (城西中)
33 中村 瑠璃 (志學館中等部)
34 ~~東郷 花音 (鹿児島第一中)~~
35 原口 愛美 (西紫原中)
36 星原 希咲 (伊敷台中)

上村 65
中村 wo
星原 65
志水 63
星原 60
星原 62 本選

37 赤塚 瑠衣 (出水中)
38 竹下 乃愛 (志學館中等部)
39 前園 愛花 (西紫原中)
40 ~~宮浦 羽叶 (鹿児島第一中)~~
41 眞竹 紗愛 (伊敷台中)
42 日髙 華音 (志學館中等部)
43 丸田 みらい (城西中)

前園 60
眞竹 wo
丸田 61
赤塚 63
丸田 65
赤塚 63 本選

44 福島 由依 (伊敷台中)
45 藤元 玲奈 (城西中)
46 山口 日凛名 (西紫原中)
47 中薗 優希 (志學館中等部)
48 中間 椰々美 (伊敷台中)
49 星野 真央 (城西中)
50 馬場 娃香 (出水中)

山口 63
中間 65
馬場 61
山口 65
馬場 63
馬場 61 本選

51 隈元 杏理 (城西中)
52 ~~末永 美優 (鹿児島第一中)~~
53 浜川 心愛 (伊敷台中)
54 永野 絢菜 (志學館中等部)
55 林 愛華 (鹿児島純心女子中)
56 和田 百合菜 (城西中)
57 長谷川 碧 (西紫原中)
58 先崎 仁胡 (出水中)

隈元 wo
浜川 60
林 61
先崎 60
隈元 61
先崎 62
先崎 62 本選

2年女子本選　　6ゲーム先取・ノーアド

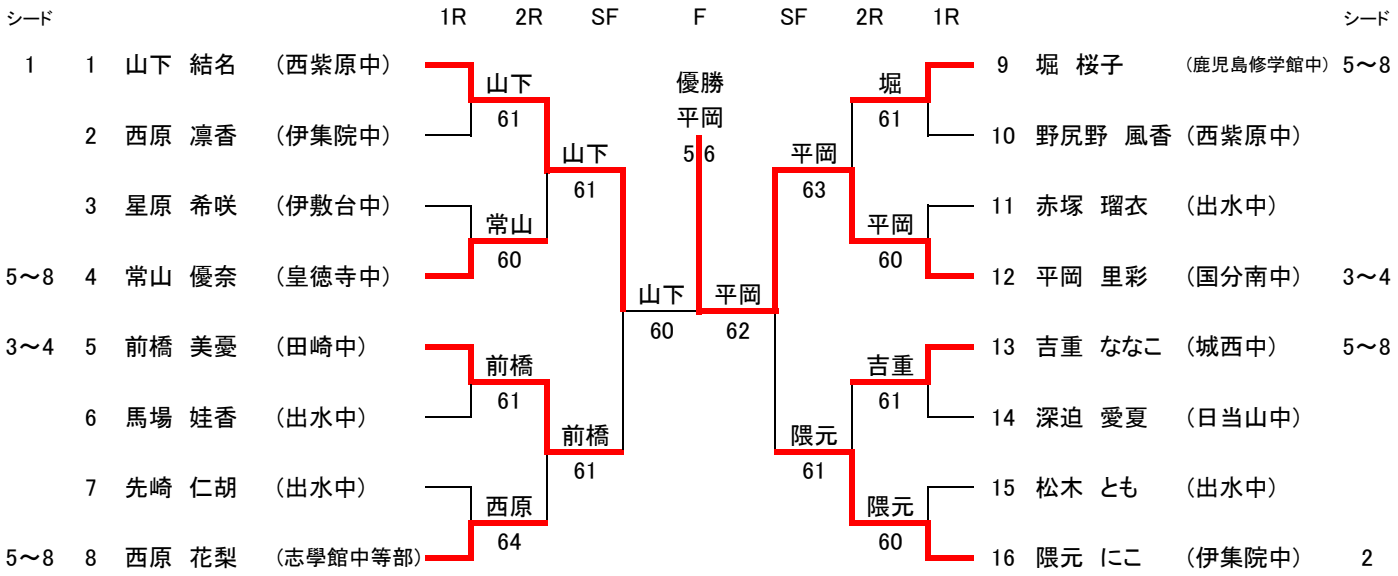

・3位決定戦

5 前橋 美憂 (田崎中)
16 隈元 にこ (伊集院中)

隈元 62

・5位決定戦　　本戦2R敗者抽選による

4 常山 優奈 (皇徳寺中)
bye (　　)
8 西原 花梨 (志學館中等部)
9 堀 桜子 (鹿児島修学館中)

常山
堀 65
堀 64

13 吉重 ななこ (城西中)　　棄権

1年女子本選

6ゲーム先取・ノーアド

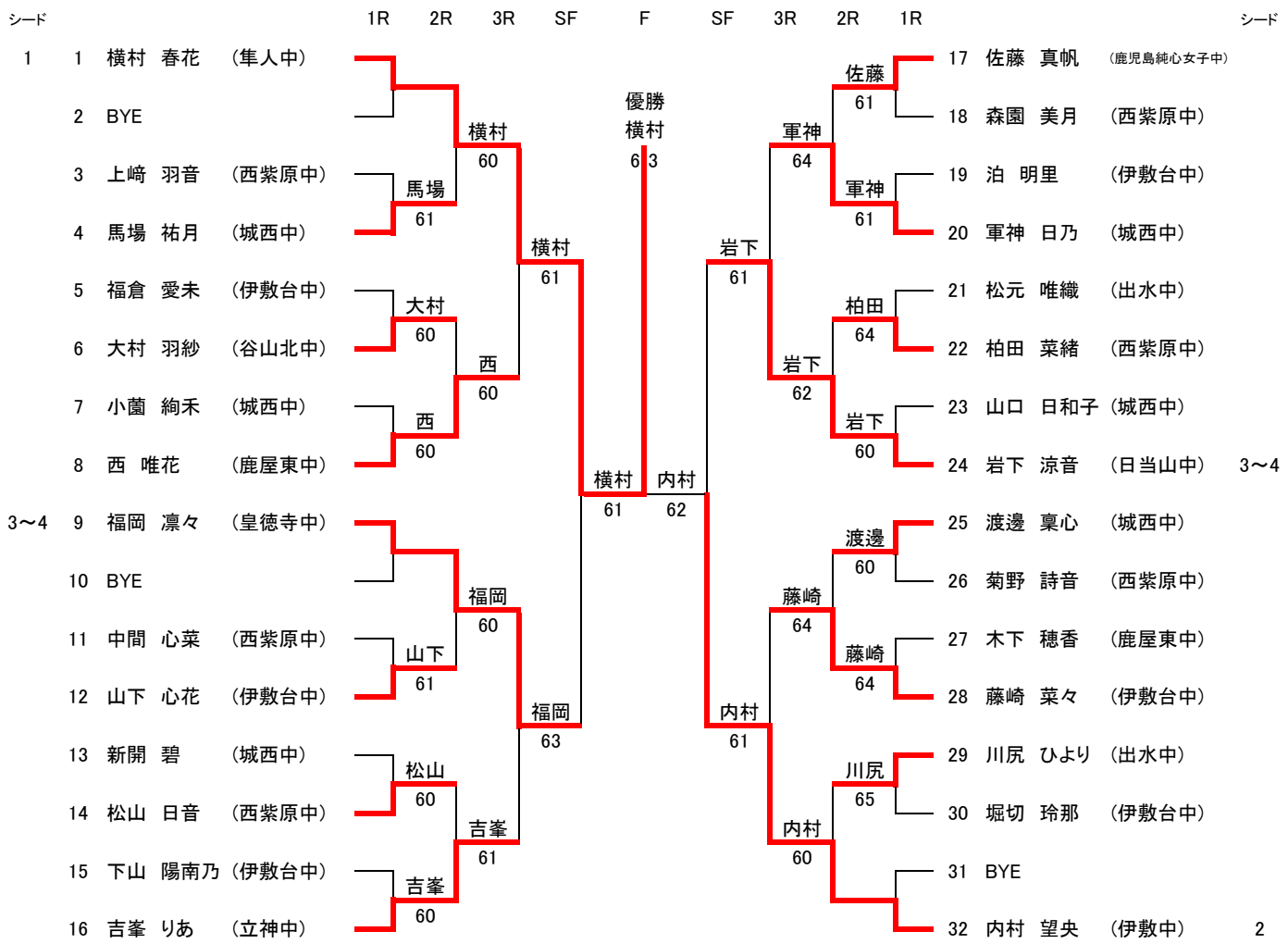

・3位決定戦

9 福岡 凛々 (皇徳寺中)

24 岩下 涼音 (日当山中)

福岡 60

・5位決定戦　本戦3R敗者抽選による

8 西 唯花 (鹿屋東中)

16 吉峯 りあ (立神中)

20 軍神 日乃 (城西中)

28 藤崎 菜々 (伊敷台中)

西 61

藤崎 65

西 60