女子S予選

6G先取・ノーアド

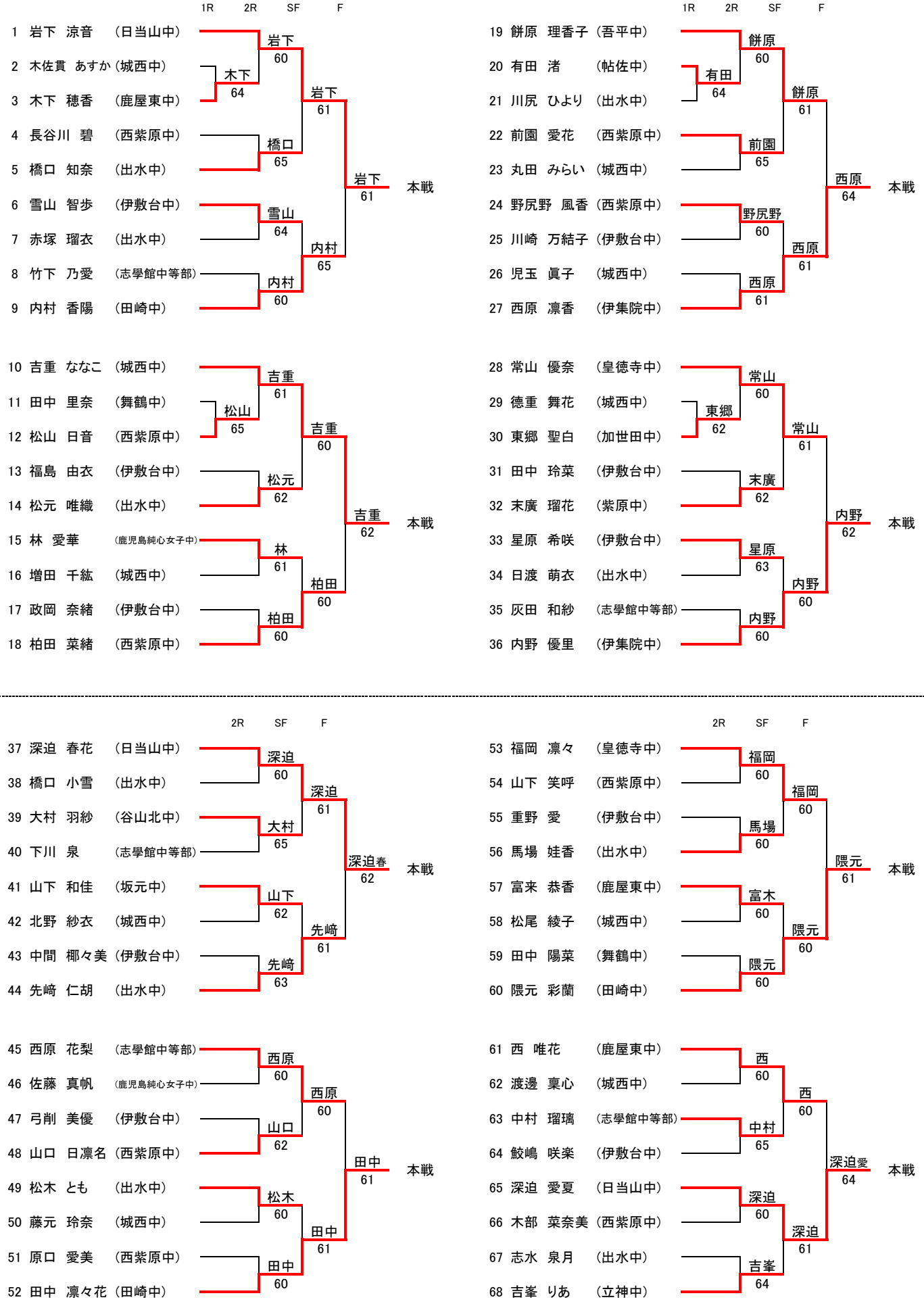

女子S本戦　　6ゲーム先取・ノーアド

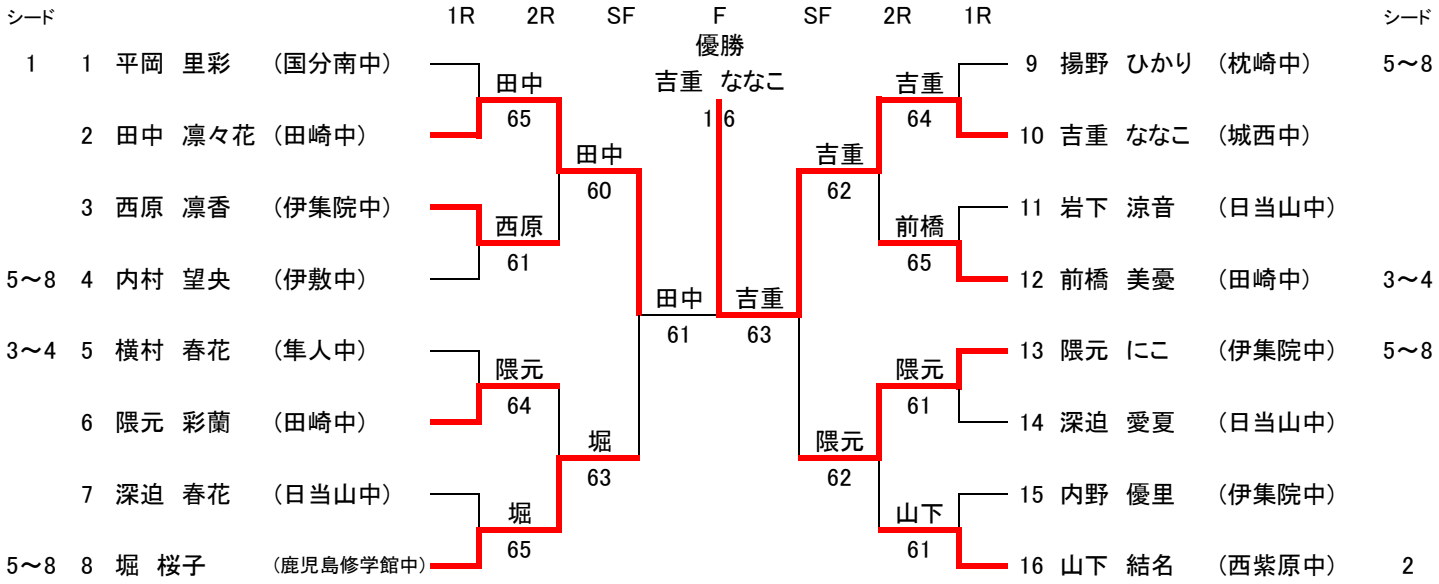

3位決定戦

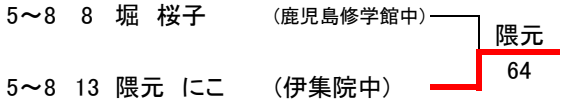

最終順位

1．吉重　ななこ　（城西中）
2．田中　凛々花　（田崎中）
3．隈元　にこ　（伊集院中）