男子S予選①

6ゲーム先取・ノーアド

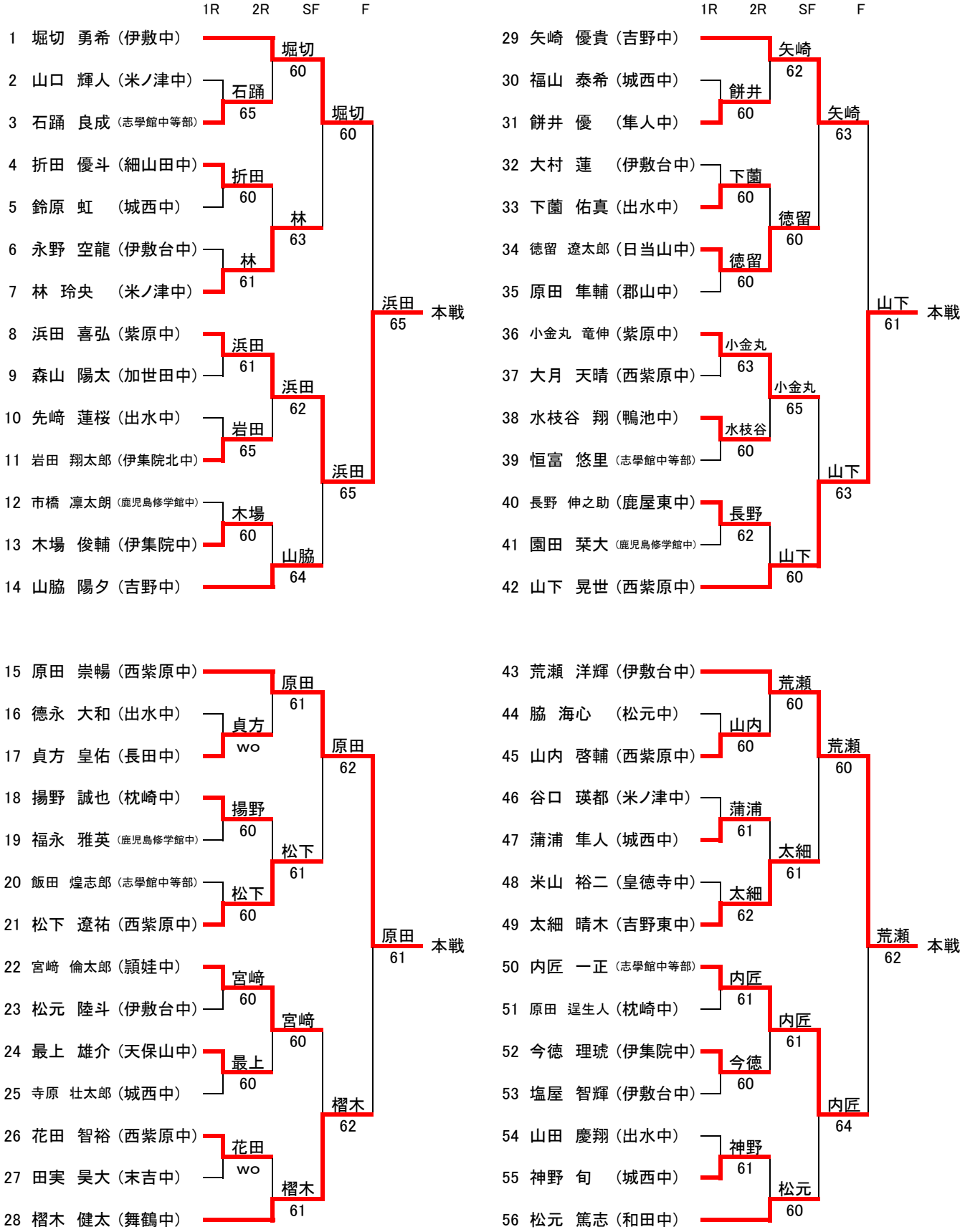

男子S予選②

6ゲーム先取・ノーアド

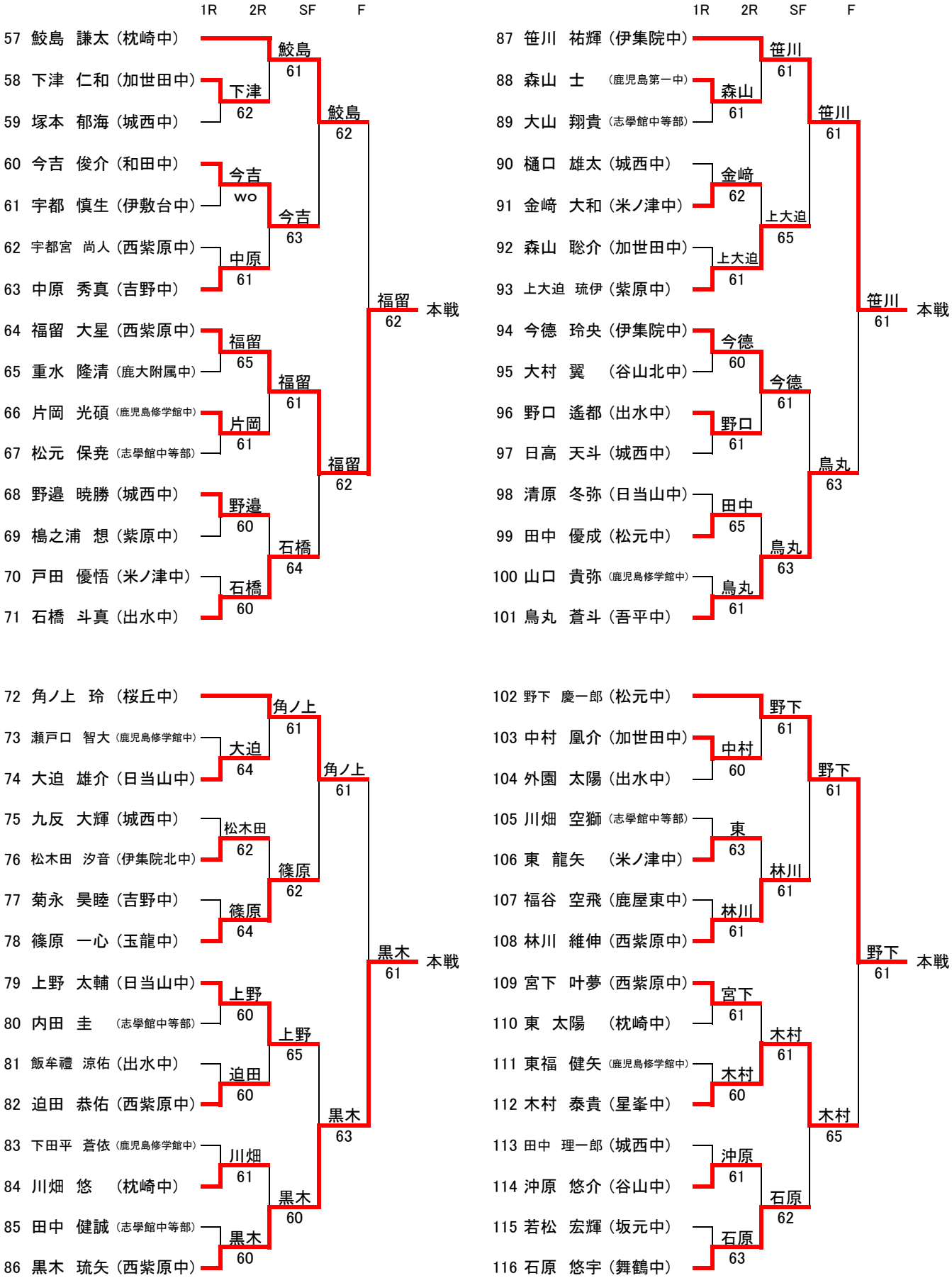

男子S本戦

6ゲーム先取・ノーアド

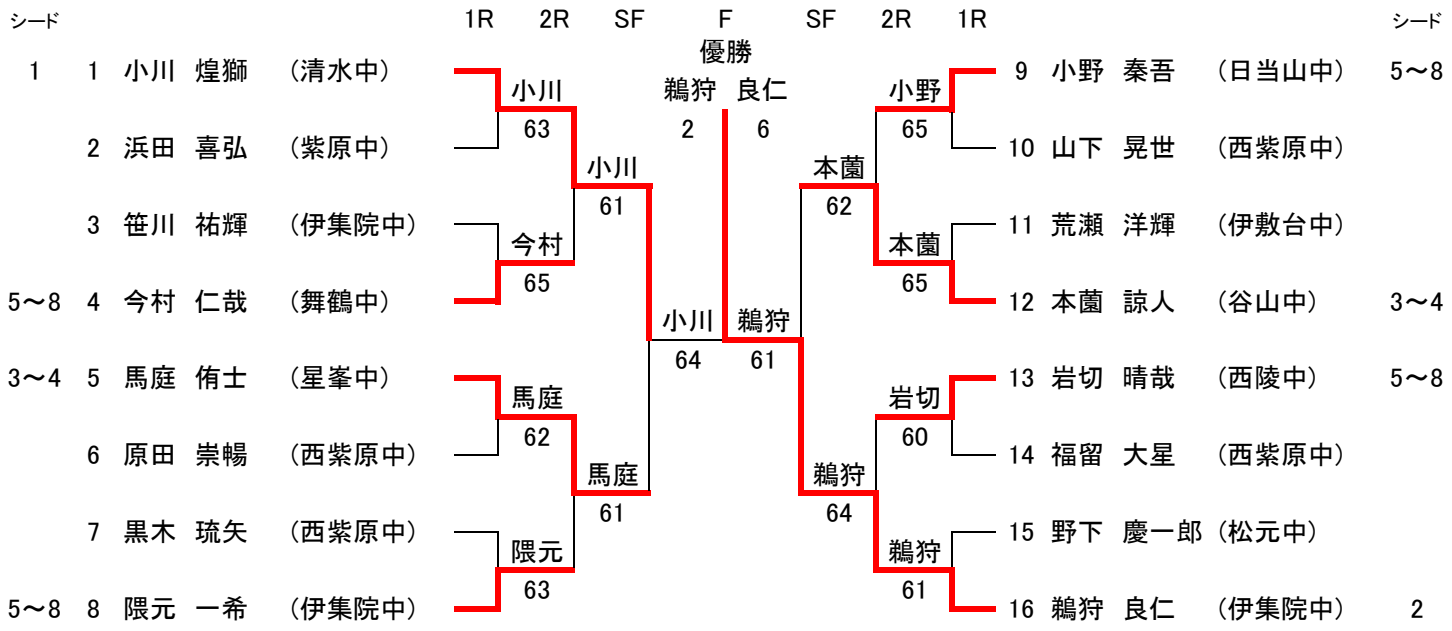

3位決定戦

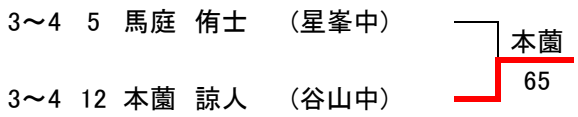

最終順位

1. 鵜狩 良仁 (伊集院中)
2. 小川 煌獅 (清水中)
3. 本薗 諒人 (谷山中)